Aluminiumprofil- & Verbindungstechnologie

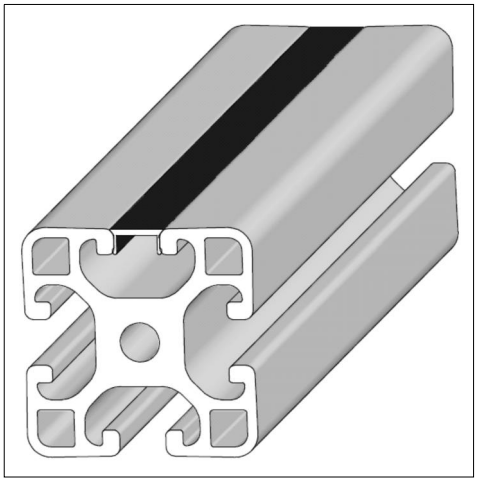

Abdeckprofil

PP, Nut 8

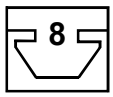

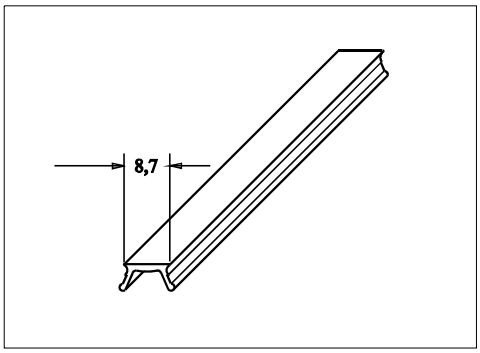

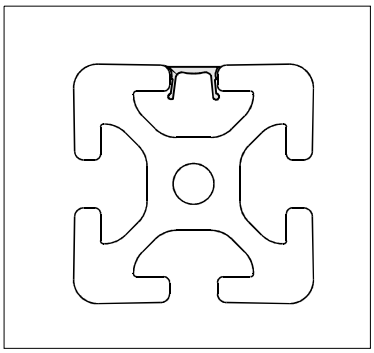

Technische Daten

Werkstoff: PP
Farbe : Natur,Schwarz,
Grau,
Verkehrsrot RAL 3020
Blau RAL 5017
Gelb RAL1018

Anwendung

Zum Abdecken von Profilnuten, universell einsetzbar, für nahezu alle Profile der **Nutbreite 8 mm**.
(auch Profil 30 x30, Nut 8)

Bestell Nr.	Artikel	Bestelleinheiten
ADP-8N	Abdeckprofil, Nut 8 mm (Natur)	Stück a 2000 mm
ADP-8S	Abdeckprofil, Nut 8 mm (Schwarz)	Stück a 2000 mm
ADP-8G	Abdeckprofil, Nut 8 mm (Grau)	Stück a 2000 mm
ADP-8R	Abdeckprofil, Nut 8 mm (Rot) RAL 3020	Stück a 2000 mm
ADP-8B	Abdeckprofil, Nut 8 mm (Blau) RAL 5017	Stück a 2000 mm
ADP-8GE	Abdeckprofil, Nut 8 mm (Gelb) RAL 1018	Stück a 2000 mm