Aluminiumprofil- & Verbindungstechnologie

Corona - Schutzfeld
(Leicht)

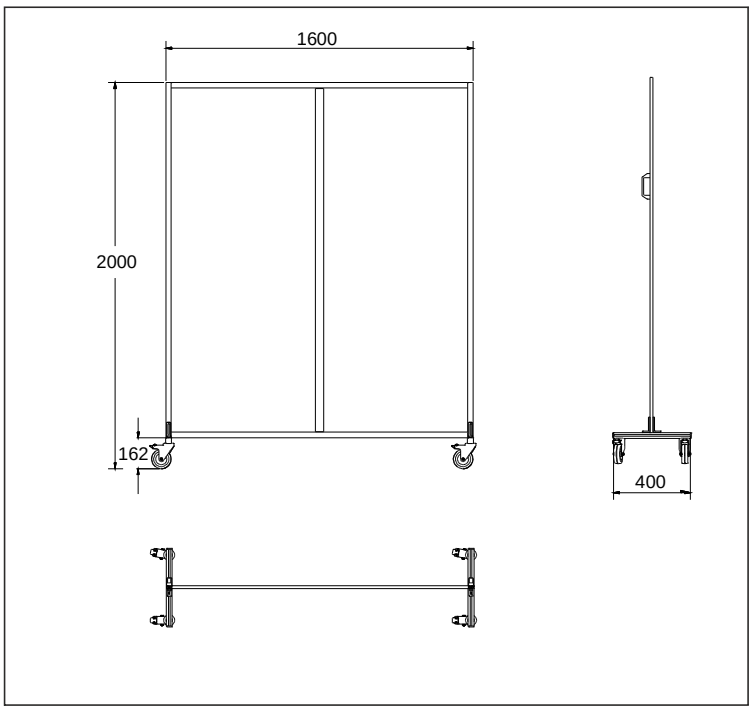

Technische Daten

Rahmenprofil : Plattenklemmprofil Nut10
Radträger : Profil 30x30
Flächenelement : Makrolon 3 mm, klar.
Raddurchmesser : 100 mm

Anwendung

Schutzfeld zum abschirmen des direkten Kontaktes.
Für sensible Bereiche bei denen zwischen Personen eine Sicherheits - Distanz eingehalten werden muß, um die Übertagung einer Infizierung zu minimieren.
Die Schutzfelder sind in allen Varianten erhältlich, wir fertigen auch spezielle Schutzfelder Varianten nach Kundenwunsch.

Bestell Nr.	Artikel	Einheit
C-SFG-2	Corona Schutzfeld, fahrbar, leicht, Maße B=1600 x H=2000 mm	1 Stück