Aluminiumprofil- & Verbindungstechnologie

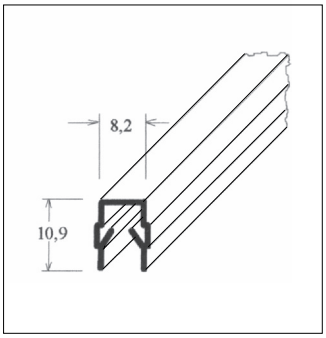

Abdeck-Einfaßprofil

PP, Nut 5/6/8/10 mm

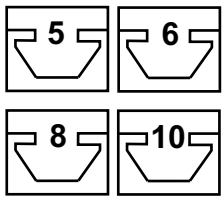

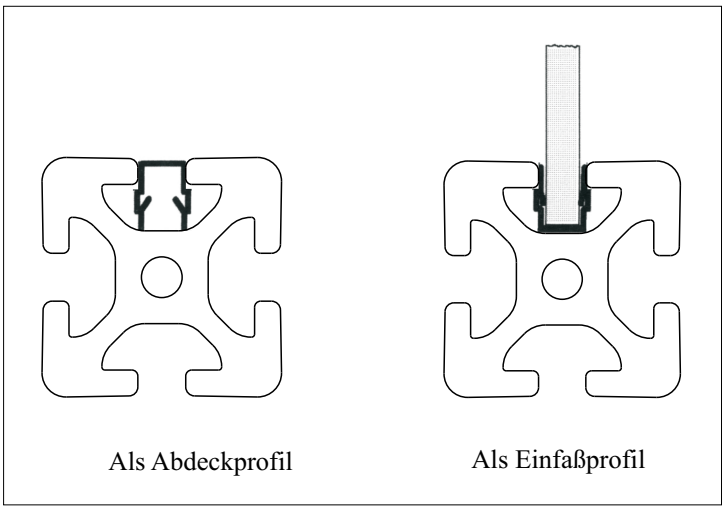

Technische Daten.

Material : PP
Länge : 2 m/ Stange
Plattendicke: 1,5 -3 mm Nut 5
2 -3,5 mm Nut 6
4 -5,5 mm Nut 8
6 -7,5 mm Nut 10

Farbe : schwarz, natur, blau, gelb, rot,

Anwendung

Als kombinations - Profil, zum abdecken von Nuten,
oder zum einfassen von Platten oder Scheiben in die Nuten .
Für Nutgröße 5/6/8/10 mm.

Best. Nr.	Artikel	Bestelleinheiten.	
AEP5/n	Abdeck u. Einfaßprofil PP nut 5 mm, natur	Stück a 2000 mm	5
AEP5/s	Abdeck u. Einfaßprofil PP nut 5 mm, schwarz	Stück a 2000 mm	
AEP6/n	Abdeck u. Einfaßprofil PP nut 6 mm, natur	Stück a 2000 mm	6
AEP6/s	Abdeck u. Einfaßprofil PP nut 6 mm, schwarz	Stück a 2000 mm	
AEP8/n	Abdeck u. Einfaßprofil PP nut 8 mm, natur	Stück a 2000 mm	8
AEP8/s	Abdeck u. Einfaßprofil PP nut 8 mm, schwarz	Stück a 2000 mm	
AEP8/bl	Abdeck u. Einfaßprofil PP nut 8 mm, blau	Stück a 2000 mm	
AEP8/r	Abdeck u. Einfaßprofil PP nut 8 mm, rot	Stück a 2000 mm	
AEP8/ge	Abdeck u. Einfaßprofil PP nut 8 mm, gelb	Stück a 2000 mm	
10AEP-S	Abdeck u. Einfaßprofil PP nut 10 mm, schwarz	Stück a 2000 mm	10
10AEP-N	Abdeck u. Einfaßprofil PP nut 10 mm, natur	Stück a 2000 mm	